Niveausensoren Kapazitiv Typ CD50 CNF

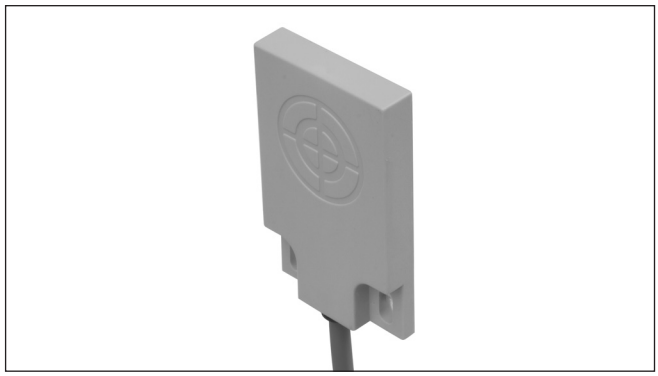

- **Kapazitiver Füllstandssensor**
- **Für Wasserbehälter in Mini-Pools und Whirlpools**
- **Überlaufschutz von Wasserbehältern oder Wannen**
- **Sensor zur Pumpensteuerung und zum Trockenlaufschutz**
- **Montage an der Aussenseite jedes nicht-metallischen Behälters, mit Schrauben oder durch Aufkleben**
- **Versorgung 10-30 VDC oder 5 VDC**

Produktbeschreibung

Kapazitiver Niveausensor, 3-Leiter DC Sensor mit offenem Kollektor NPN oder PNP Transistorausgang. Die Sensoren sind als 5 VDC Version und als 10-30 VDC Version erhältlich.

Der Schaltabstand ist fest eingestellt. Der Sensor ist in der Lage, Wasser durch bis zu 20mm dicke nichtmetallische Behälterwände zu detektieren.

Bestellschlüssel

CD50 CNF 06 NO

- **Kap. Näherungsschalter**
- **Gehäusetyp**
- **Gehäusegrösse**
- **Gehäusematerial**
- **Gehäuselänge**
- **Erfassungsprinzip**
- **Schaltabstand**
- **Ausgangstyp**
- **Ausgangskonfiguration**

Typenwahl

Spannungsversorgung	Gehäusegrösse (mm)	Nenn-Schaltabstand (S_n)	Montage	Bestellnummer Transistor NPN/ Kabel, Schliesser	Bestellnummer Transistor NPN/ Kabel, Öffner	Bestellnummer Transistor PNP/ Kabel, Schliesser
10-30 VDC	50 x 30 x 7	10 mm	M3 Schrauben oder Aufkleben	**CD50CNF10NO**	**CD50CNF10NC**	**CD50CNF10PO**
10-30 VDC	50 x 30 x 7	7 mm	M3 Schrauben oder Aufkleben		**CD50CNF07NC**	**CD50CNF07PO**
10-30 VDC	50 x 30 x 7	6 mm	M3 Schrauben oder Aufkleben	**CD50CNF06NO**		
5 VDC	50 x 30 x 7	5 mm	M3 Schrauben oder Aufkleben	**CD50CNF05NO**		

Technische Daten

Nenn-Schaltabstand (S_n)	
Fest CD50CNF10XX	10 mm (Bezugsmaterial: Geerdete Stahlplatte ST 37)
Fest CD50CNF07XX	7 mm (Bezugsmaterial: Geerdete Stahlplatte ST 37)
Fest CD50CNF06NO	6 mm (Bezugsmaterial: Geerdete Stahlplatte ST 37)
Fest CD50CNF05NO	5 mm (Bezugsmaterial: Geerdete Stahlplatte ST 37)
Nenn-Betriebsspannung (U_e)	
Fest CD50CNF10-07-06XX	10-30 VDC ± 10% (einschl. Restwelligkeit)
Fest CD50CNF05NO	5 VDC ± 10% (einschl. Restwelligkeit)
Restwelligkeit	≤ 10%
Nennbetriebsstrom (I_e)	
Kontinuierlich	≤ 50 mA
Leerlaufstrom (I_o)	≤ 10 mA
Sperrstrom	< 100 µA
Spannungsabfall (U_d) @ 50 mA	< 1.5 V

Schaltfrequenz (f)	
CD50CNF10XX	10 Hz
CD50CNF07XX	10 Hz
CD50CNF06XX	10 Hz
CD50CNF05XX	10 Hz
Ausgang	
CD50CNFXXNO	Offener Kollektor, NPN, Schliesser
CD50CNFXXNC	Offener Kollektor, NPN, Öffner
CD50CNFXXPO	Offener Kollektor, PNP, Schliesser
Umgebungsbedingungen	
Schutzart	IP 67
Betriebstemperatur	0 bis +60°C
Lagertemperatur	-30 bis +75°C
Gehäusematerial	Noryl, grau
Anschluss	
Kabel	Grau, 2,0 m, 3 x 0,25 mm² ölbeständig, PVC

Technische Daten

Gewicht	120 g	IEC61000-4-2	±4 kV Kontaktentladung, ±8 kV Luftentladung
CE-Kennzeichnung	Ja	IEC61000-3-2/ IEC61000-3-3	3V/m
		IEC61000-4-4 Klasse B	±2KV
		IEC61000-4-6	3Vrms*

*Wird um die Frequenz herum nicht beobachtet : CD50CNF05xx: 400KHz - 760KHz, CD50CNF06xx: 600KHz - 1050KHz, CD50CNF07xx : 550KHz - 1100KHz, CD50CNF10xx: 2150KHz - 5050KHz.

Schaltbild

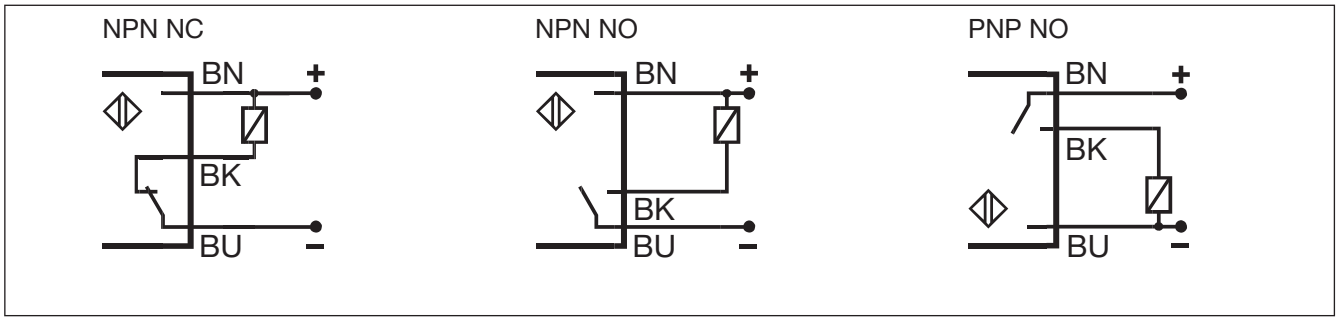

Abmessungen

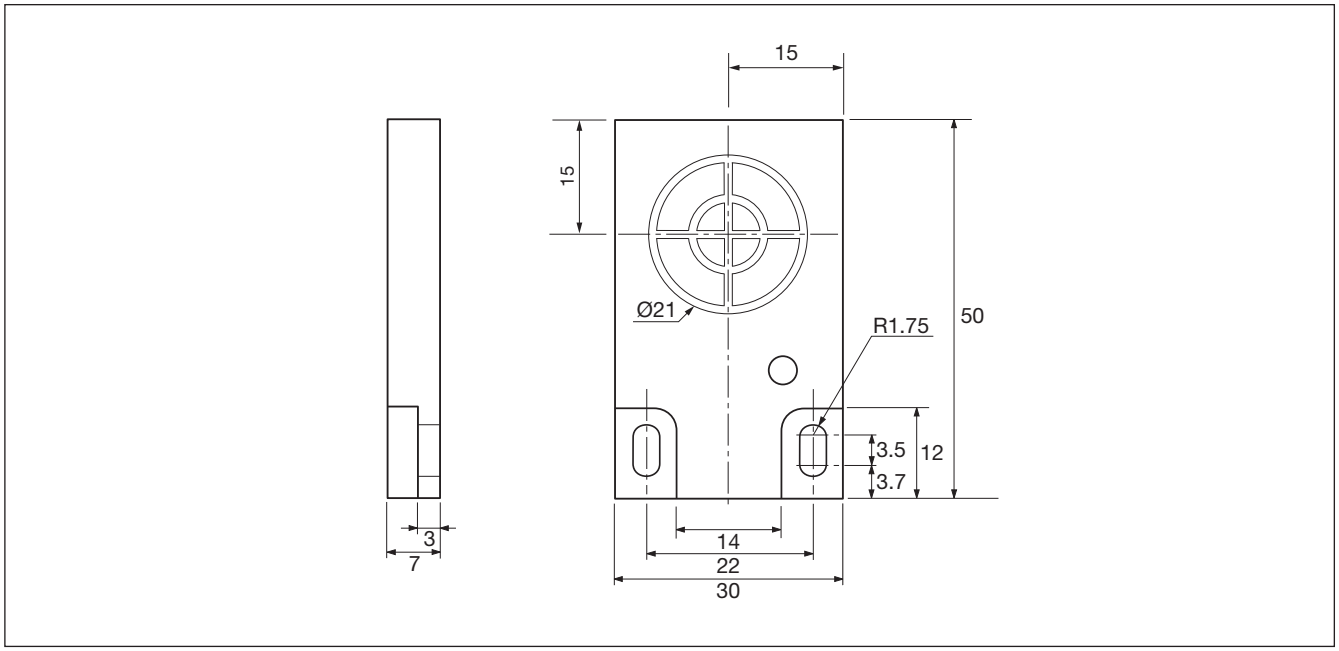

Lieferumfang

- Kapazitiver Näherungsschalter
- **Verpackung:** Plastikbeutel